TECNO-HYDROBRONPI-80

STC | SCL | SSS | kW Máx 35

kW	kW	%		m³				bar		
30-12	20-10	85	7,6	750	86		712x362x445	1,5	70	

kg	∅			A
202	200	190	133	VAL-03 VAL-05

Características

- Sistema de Triple Combustión
- Sistema de Cristal Limpio
- Sistema de Sistema de Seguridad de Sobrepresión
- Potencia máx.: 35kw
- Potencia calorífica: 30-12kw
- Potencia al agua (kW): 20-10kw
- Rendimiento (%): 85%
- Consumo (kg/h): 7,6kg/h
- Volumen calefactable (m3): 750m3
- Capacidad del depósito (l): 86l
- Interior vermiculita
- Elaborado en fundición y acero
- Peso (kg): 202kg
- Diámetro salida de humos (mm): 200mm
- Boca útil cámara (mm): 712x362x445mm
- Presión de trabajo (bar): 1,5bar
- Tamaño máx. troncos (cm): 70cm
- Suelo radiante (m2): 190
- Nº de elementos radiador: 133
- Accesorios compatibles no incluidos: VAL-03; VAL-05

5 years guarantee

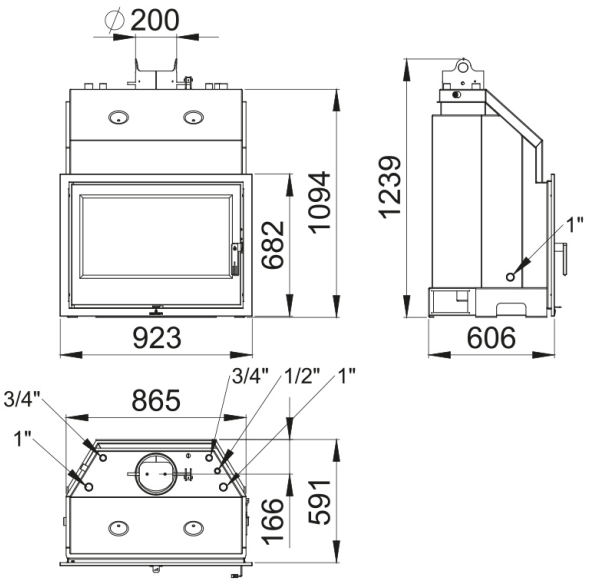

Dada la continua mejora de nuestros productos y el perfeccionamiento de nuestro proceso de fabricación, las dimensiones, la estética del producto y las características técnicas están sujetas a posibles variaciones sin previo aviso por parte de nuestra empresa.

www.bronpi.com

BRONPI
la excelencia en el fuego

©Bronpi Calefacción, S.L. tiene reservados todos los derechos sobre las imágenes que aparecen en este documento. Está prohibida la reproducción o la difusión parcial o total de las fotografías y así como del texto. Tanto la marca como los símbolos son distintivos propiedad exclusiva de la empresa. Los infractores serán procesados conforme a la ley.