CAIRO 90 BOX

SDC | SCL | kW Máx 16

kW	%		m³		kg	∅		
13-4,3	81	4	325	Kit Vermiculita: 138 | Kit Fireteck: 142		200	780x260x318	80

Características

- Sistema de Doble Combustión
- Sistema de Cristal Limpio
- Potencia máx.: 16kw
- Potencia calorífica: 13-4,3kw
- Rendimiento (%): 81%
- Consumo (kg/h): 4kg/h
- Volumen calefactable (m3): 325m3
- Elaborado en acero
- Peso (kg): Kit Vermiculita: 138 | Kit Fireteck: 142
- Diámetro salida de humos (mm): 200mm
- Boca útil cámara (mm): 780x260x318mm
- Tamaño máx. troncos (cm): 80cm

5 years guarantee

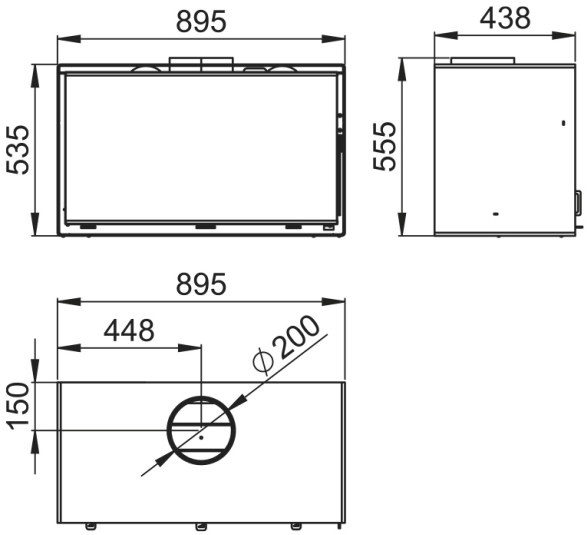

Dada la continua mejora de nuestros productos y el perfeccionamiento de nuestro proceso de fabricación, las dimensiones, la estética del producto y las características técnicas están sujetas a posibles variaciones sin previo aviso por parte de nuestra empresa.

www.bronpi.com

BRONPI
la excelencia en el fuego

©Bronpi Calefacción, S.L. tiene reservados todos los derechos sobre las imágenes que aparecen en este documento. Está prohibida la reproducción o la difusión parcial o total de las fotografías y así como del texto. Tanto la marca como los símbolos son distintivos propiedad exclusiva de la empresa. Los infractores serán procesados conforme a la ley.